PROFILO Asse PR
SEZIONE PR-25
PROGRESSIVA 1301.00

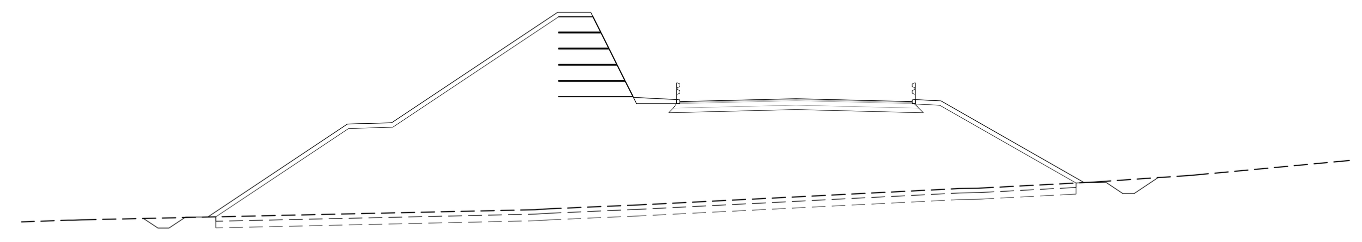

90 200 200

PROGRESSIVE TERRENO	-35.00 -32.89 -32.28 -11.79 -11.09 -7.14 7.39 8.23 13.50 17.94 25.00
PARZIALI TERRENO	2.11 0.61 20.49 0.70 3.95 14.53 0.84 5.27 4.44 7.06
QUOTE TERRENO	105.60 105.68 105.69 106.15 106.19 106.36 107.11 107.12 107.40 107.71 108.38
PROGRESSIVE PROGETTO	-29.49 -28.83 -27.58 -26.58 -20.27 -18.27 -10.77 -9.27 -7.35 -5.25 -3.75 0.00 3.75 5.25 6.55 13.02 14.02 14.77 16.36
PARZIALI PROGETTO	0.66 1.25 1.00 6.31 2.00 7.50 1.50 1.92 2.10 1.50 3.75 3.75 1.50 1.30 6.47 1.00 0.75 1.59
QUOTE PROGETTO	105.75 105.32 105.82 105.82 110.02 110.08 115.08 115.08 111.23 111.04 111.08 111.17 111.08 111.04 111.08 107.38 107.38 106.88 107.60

PROFILO Asse PR
SEZIONE PR-26
PROGRESSIVA 1320.00

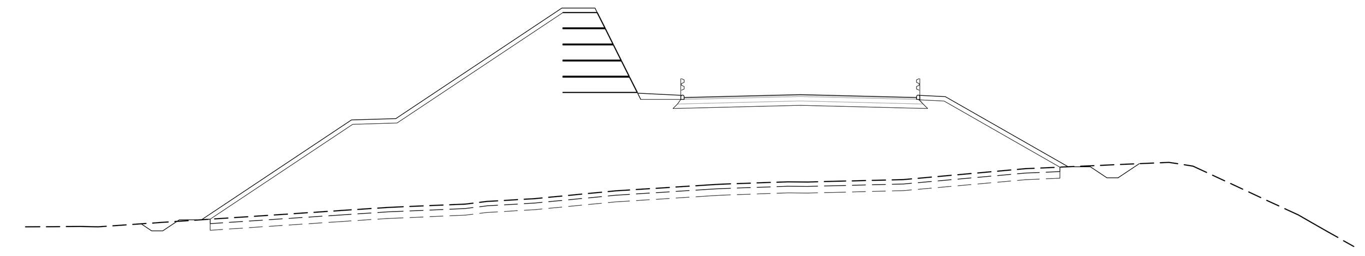

90 200 200

PROGRESSIVE TERRENO	-35.00 -32.52 -31.73 -28.89 -20.74 -18.65 -15.13 -14.14 -12.01 -8.34 -4.09 -0.56 0.33 1.54 4.66 10.17 16.65 17.74 22.50 23.08 23.82 25.00
PARZIALI TERRENO	2.48 0.79 2.84 8.15 2.09 3.52 0.99 2.13 3.67 4.25 3.53 0.89 1.21 3.12 5.51 6.48 1.09 4.76 0.58 0.74 1.18
QUOTE TERRENO	105.49 105.51 105.49 105.69 106.23 106.37 106.52 106.64 106.76 107.12 107.39 107.53 107.52 107.55 107.63 108.12 108.41 108.24 106.02 105.69 105.27 104.60
PROGRESSIVE PROGETTO	-29.78 -29.30 -28.05 -27.05 -20.27 -18.27 -10.77 -9.27 -7.35 -5.25 -3.75 0.00 3.75 5.25 6.55 12.10 13.10 13.85 15.31
PARZIALI PROGETTO	0.48 1.25 1.00 6.78 2.00 7.50 1.50 1.92 2.10 1.50 3.75 3.75 1.50 1.30 5.55 1.00 0.75 1.46
QUOTE PROGETTO	105.62 105.31 105.81 105.81 110.33 110.39 115.39 115.39 111.54 111.34 111.38 111.48 111.38 111.34 111.38 108.21 108.21 107.71 108.35

PROFILO Asse PR
SEZIONE PR-27
PROGRESSIVA 1340.00

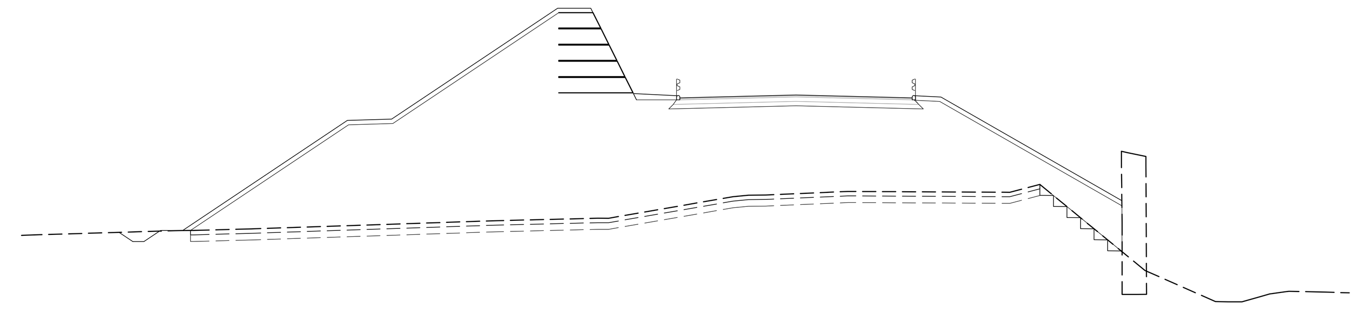

90 200 200

PROGRESSIVE TERRENO	-35.00 -27.75 -24.62 -13.57 -8.95 -2.85 -2.15 -1.36 2.35 9.66 11.02 14.70 14.70 14.70 14.74 14.99 15.41 15.77 15.81 15.81 15.84 18.95 20.15 20.93 22.16 23.48 25.00
PARZIALI TERRENO	7.25 3.13 11.05 4.62 6.10 0.70 0.79 3.71 7.31 1.36 4.75 0.04 1.07 0.03 3.18 1.20 0.78 1.23 1.32 1.52
QUOTE TERRENO	105.41 105.63 105.70 106.07 106.18 107.15 107.22 107.23 107.39 107.35 107.71 109.20 108.83 109.20 106.00 102.74 109.14 102.75 103.83 108.54 108.97 102.75 102.42 102.41 102.63 102.87 102.86 102.82
PROGRESSIVE PROGETTO	-30.59 -29.97 -28.72 -27.72 -20.27 -18.27 -10.77 -9.27 -7.35 -5.25 -3.75 0.00 3.75 5.25 6.55 14.72
PARZIALI PROGETTO	0.62 1.25 1.00 7.45 2.00 7.50 1.50 1.92 2.10 1.50 3.75 3.75 1.50 1.30 8.17
QUOTE PROGETTO	105.54 105.13 105.63 105.63 110.59 110.65 115.65 115.65 111.80 111.61 111.65 111.74 111.65 111.61 111.65 106.97

PROFILO Asse PR
SEZIONE PR-28
PROGRESSIVA 1359.00

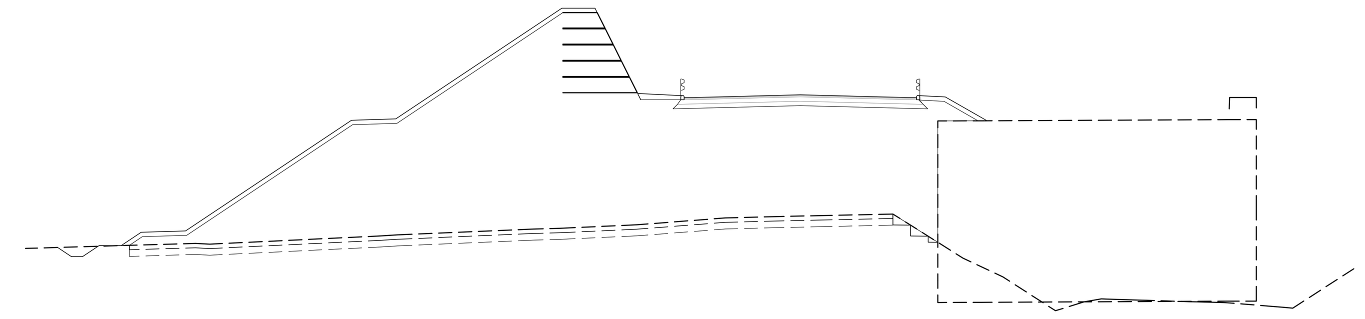

90 200 200

PROGRESSIVE TERRENO	-35.00 -27.32 -26.68 -18.95 -18.21 -12.07 -10.86 -7.38 -3.39 -1.06 0.79 4.18 6.21 6.21 6.21 6.21 7.35 8.21 8.21 9.15 11.53 12.49 13.60 14.47 15.29 17.56 18.64 19.32 19.35 19.35 19.37 19.39 19.46 19.99 20.60 20.60 20.60 20.60 21.19 22.25 25.00
PARZIALI TERRENO	7.68 0.64 7.73 0.74 6.14 1.21 3.48 3.99 2.33 1.85 3.39 3.17 2.00 1.80 2.38 0.96 1.11 0.97 0.82 2.27 1.08 0.02 [illegible] 1.06 2.75
QUOTE TERRENO	104.98 105.21 105.18 105.55 105.59 105.86 105.89 106.05 106.36 106.42 106.46 106.53 103.52 110.74 102.54 103.52 104.54 110.75 102.55 103.70 102.17 102.46 102.70 102.68 102.65 102.58 102.55 110.80 102.60 110.80 102.60 111.29 111.80 110.80 111.80 110.80 106.93 102.60 111.33 111.80 102.37 102.29 104.06
PROGRESSIVE PROGETTO	-33.55 -32.93 -31.68 -30.68 -29.77 -27.77 -20.27 -18.27 -10.77 -9.27 -7.35 -5.25 -3.75 0.00 3.75 5.25 6.55 8.43
PARZIALI PROGETTO	0.62 1.25 1.00 0.91 2.00 7.50 2.00 7.50 1.50 1.92 2.10 1.50 3.75 3.75 1.50 1.30 1.88
QUOTE PROGETTO	105.03 104.61 105.11 105.11 105.71 105.77 110.77 110.83 115.83 115.83 111.98 111.79 111.83 111.92 111.83 111.79 111.82 110.75

PROFILO Asse PR
SEZIONE PR-29
PROGRESSIVA 1378.00

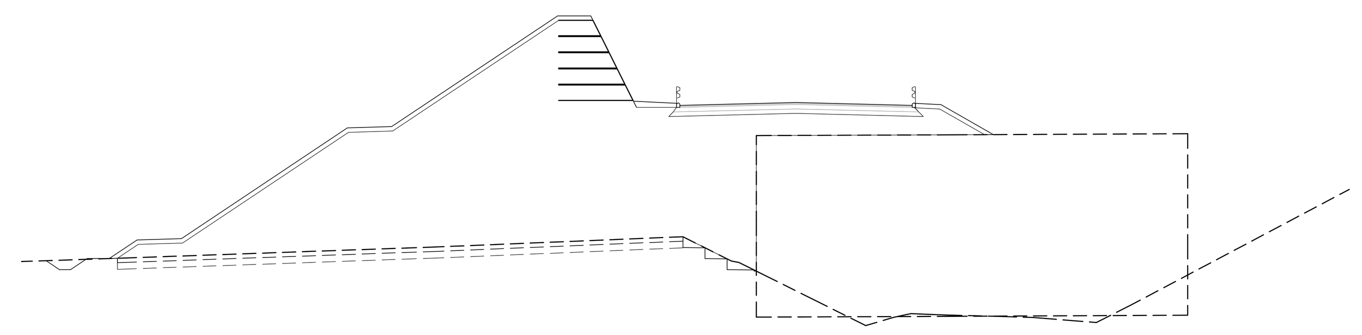

90 200 200

PROGRESSIVE TERRENO	-35.00 -30.13 -17.49 -16.52 -5.11 -2.92 -2.18 -1.80 -1.80 -1.80 -1.46 0.83 3.06 4.41 5.20 5.90 6.51 7.06 7.06 9.09 10.70 12.66 13.57 15.13 17.70 17.70 17.70 25.00
PARZIALI TERRENO	4.87 12.64 0.97 11.41 2.19 0.74 0.72 2.29 2.28.86 1.35 0.79 0.70 0.61 2.58 1.61 1.96 0.64 0.91 1.56 9.87
QUOTE TERRENO	104.84 105.01 105.46 105.49 105.96 104.87 104.60 106.70 110.53 102.33 106.70 104.24 103.10 102.00 102.32 102.49 102.46 102.44 110.57 102.37 102.37 102.32 102.16 102.09 102.88 110.62 105.40 102.42 108.10
PROGRESSIVE PROGETTO	-33.89 -33.29 -32.04 -31.04 -29.77 -27.77 -20.27 -18.27 -10.77 -9.27 -7.35 -5.25 -3.75 0.00 3.75 5.25 6.55 8.92
PARZIALI PROGETTO	0.60 1.25 1.00 1.27 2.00 7.50 2.00 7.50 1.50 1.92 2.10 1.50 3.75 3.75 1.50 1.30 2.37
QUOTE PROGETTO	104.88 104.48 104.98 104.98 105.82 105.88 110.88 110.94 115.94 115.94 112.09 111.90 111.93 112.03 111.93 111.90 111.93 110.58

PROFILO Asse PR
SEZIONE PR-30
PROGRESSIVA 1397.00

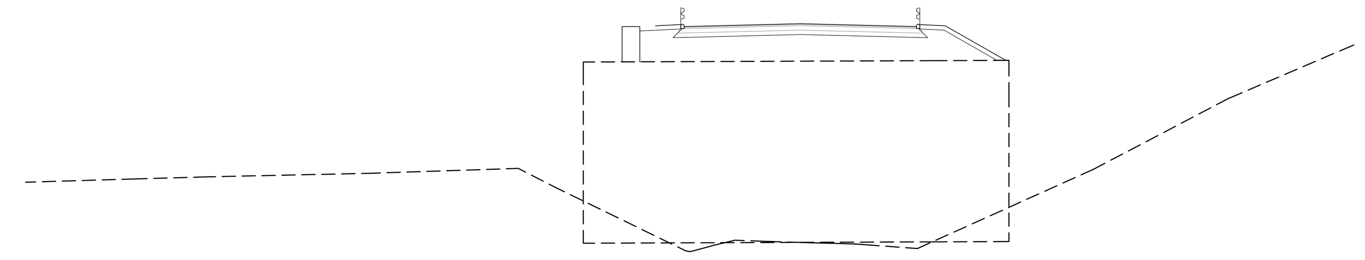

90 200 200

PROGRESSIVE TERRENO	-35.00 -30.18 -26.73 -19.51 -12.74 -11.02 -9.80 -9.80 -9.80 -5.18 -4.11 -3.44 -1.82 -0.10 0.58 1.43 2.16 3.03 5.29 5.92 5.92 9.43 9.43 9.43 13.24 19.32 25.00
PARZIALI TERRENO	4.82 3.45 7.22 6.77 1.72 5.84 1.07 0.67 1.62 0.72 1.72 0.68 0.85 0.73 0.87 2.26 3.51 7.95 6.08 5.68
QUOTE TERRENO	104.89 105.03 105.13 105.29 105.51 104.63 109.88 110.33 102.13 109.88 101.78 101.98 102.15 102.22 102.17 102.14 102.12 102.10 102.05 101.89 110.39 102.19 110.40 108.69 102.20 105.47 108.67 111.10
PROGRESSIVE PROGETTO	-5.25 -3.75 0.00 3.75 5.25 6.55 9.28
PARZIALI PROGETTO	1.50 3.75 3.75 1.50 1.30 2.73
QUOTE PROGETTO	111.93 111.97 112.06 111.97 111.93 111.97 110.40

PROFILO Asse PR
SEZIONE PR-31
PROGRESSIVA 1417.00

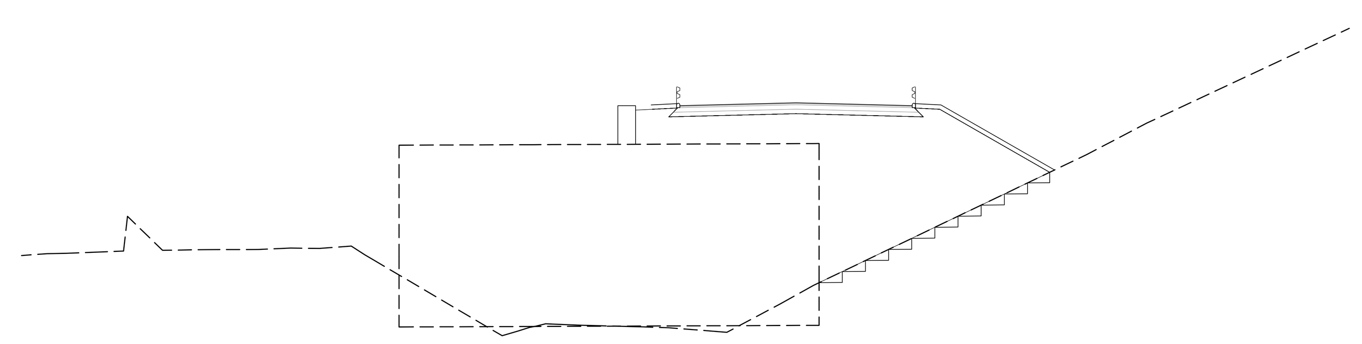

90 200 200

PROGRESSIVE TERRENO	-35.00 -33.84 -32.97 -31.55 -30.39 -30.21 -28.63 -26.61 -24.27 -23.21 -21.53 -20.10 -19.48 -19.01 -17.94 -17.94 -17.94 -13.28 -12.58 -11.84 -11.84 -10.73 -9.69 -8.97 -7.89 -6.88 -5.76 -3.77 -3.13 -0.71 0.79 0.79 0.80 1.04 1.04 1.04 13.13 15.86 25.00
PARZIALI TERRENO	1.16 0.87 1.42 1.16 0.18 1.58 2.02 2.34 1.06 1.68 1.43 0.62 0.47 5.73 6.10 0.70 0.83 1.02 1.04 0.72 1.08 1.01 1.12 1.03 1.99 0.64 2.42 1.51 0.25 12.33 2.73 9.14
QUOTE TERRENO	105.13 105.21 105.23 105.29 105.33 106.90 105.37 105.40 105.40 105.45 105.45 105.56 105.16 104.88 105.06 110.11 101.91 105.06 101.51 101.72 110.13 101.93 102.03 101.98 101.97 101.94 101.91 101.87 101.72 101.67 102.95 110.18 101.98 103.79 110.18 103.93 101.98 109.68 111.11 115.38
PROGRESSIVE PROGETTO	-5.25 -3.75 0.00 3.75 5.25 6.55 11.69
PARZIALI PROGETTO	1.50 3.75 3.75 1.50 1.30 5.14
QUOTE PROGETTO	111.89 111.93 112.02 111.93 111.89 111.92 108.99

PROFILO Asse PR
SEZIONE PR-32
PROGRESSIVA 1436.00

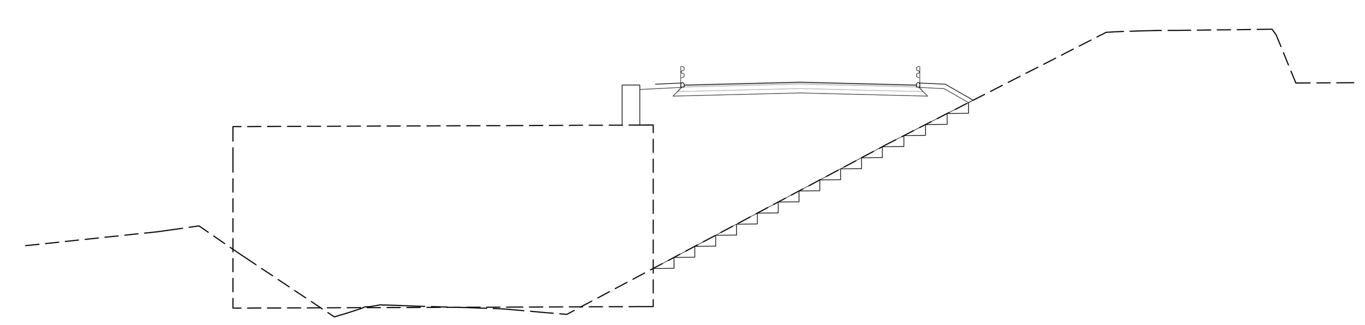

90 200 200

PROGRESSIVE TERRENO	-35.00 -29.02 -28.36 -27.16 -25.63 -25.63 -25.63 -25.63 -25.34 -24.97 -21.05 -20.44 -19.82 -18.96 -18.25 -17.37 -16.26 -15.32 -14.56 -13.49 -12.91 -12.91 -11.48 -10.55 -7.37 -7.37 -6.65 -6.65 3.90 13.82 15.22 16.01 16.92 21.31 21.49 22.39 24.88 25.00
PARZIALI TERRENO	5.98 0.66 1.20 1.82 0.37 3.92 0.61 0.62 0.86 0.71 0.88 1.11 0.94 0.76 1.07 2.01 0.93 5.54 0.72 14.45 9.92 1.40 0.79 0.91 4.39 0.18 0.90 2.49 0.12
QUOTE TERRENO	104.52 105.15 105.24 105.41 108.28 109.90 101.70 108.28 104.16 103.91 101.30 101.48 101.69 101.85 101.82 101.79 101.76 101.73 101.71 101.67 109.94 101.74 101.49 101.42 109.97 101.77 109.97 107.19 101.77 109.09 114.16 114.21 114.24 114.24 114.30 114.05 111.87 111.88 111.88
PROGRESSIVE PROGETTO	-5.25 -3.75 0.00 3.75 5.25 6.55 7.81
PARZIALI PROGETTO	1.50 3.75 3.75 1.50 1.30 1.26
QUOTE PROGETTO	111.78 111.81 111.91 111.81 111.78 111.81 111.09

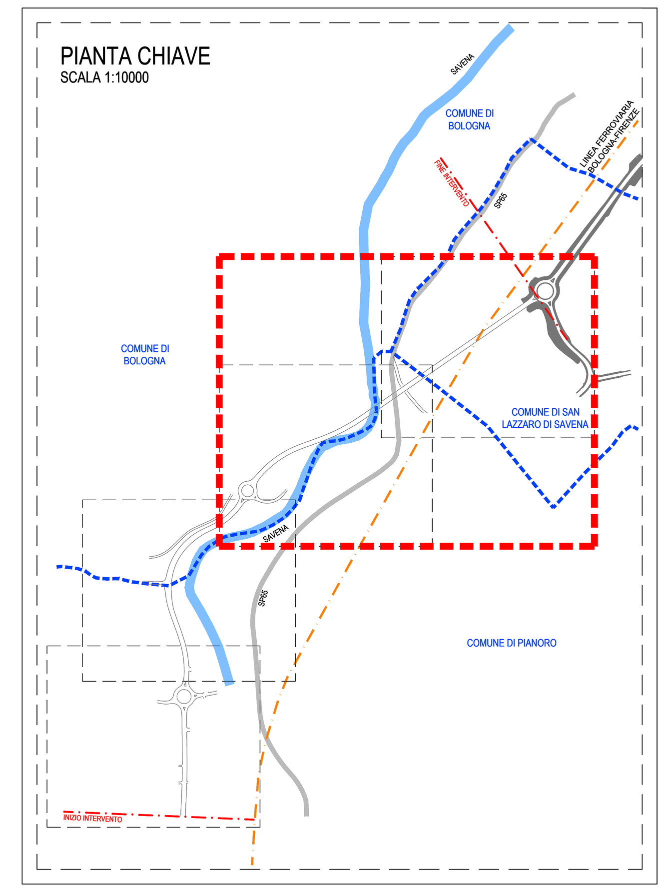

CITTÀ METROPOLITANA DI BOLOGNA

AREA SERVIZI TERRITORIALI METROPOLITANI
Servizio Progettazione Costruzioni e Manutenzione Strade

INTERVENTO FINANZIATO NELL'AMBITO DEL PATTO PER BOLOGNA

VARIANTE ALLA S.P. 65 "DELLA FUTA"

NODO DI RASTIGNANO - 2° LOTTO DI COMPLETAMENTO
TRATTO COMPRESO TRA SVINCOLO DI RASTIGNANO E PONTE DELLE OCHE
NEI COMUNI DI SAN LAZZARO DI SAVENA, BOLOGNA E PIANORO

PROGETTO DEFINITIVO

CORPO STRADALE

PARTE STRADALE

TRATTO STRADALE ROTATORIA PALEOTTO – ROTATORIA RASTIGNANO

SEZIONI CORRENTI 4/5

IL PROGETTISTA SPECIALISTICO	IL RESPONSABILE INTEGRAZIONE PRESTAZIONI SPECIALISTICHE	IL DIRETTORE TECNICO
Ing. Gianluca Salvatore Spinazzola Ord. Ingg. Milano N. 26796 RESPONSABILE STRADE, ARREDI E ANALISI TRASPORTISTICHE	Ing. Raffaele Rinaldesi Ord. Ingg. Macerata N. A1068	Ing. Orlando Mazza Ord. Ingg. Pavia N. 1496 PROGETTAZIONE NUOVE OPERE AUTOSTRADALI

CODICE IDENTIFICATIVO

Codice Commessa	Lotto, Sub-Prog. Cod. Appalto	Fase	Capitolo	Paragrafo	WBS tipologia	WBS progressivo	PARTE D'OPERA	Tip.	Disciplina	Progressivo	Rev.	Ordinatore
111444	0001	PD	00	000	00	000	00000	0	STD	0078	--	SCALA: 1:200

RIFERIMENTO PROGETTO / RIFERIMENTO DIRETTORIO / RIFERIMENTO ELABORATO

spea ENGINEERING gruppo Atlantia

PROJECT MANAGER:
Ing. Raffaele Rinaldesi
Ord. Ingg. Macerata N. A1068

SUPPORTO SPECIALISTICO: ENSER srl SOCIETA' DI INGEGNERIA

REDATTO:

VERIFICATO:

REVISIONE n.	data
0	FEBBRAIO 2018
1	–
2	–
3	–
4	–

VISTO DEL PROPRIETARIO DELLE OPERE
CITTÀ METROPOLITANA DI BOLOGNA
IL RESPONSABILE UNICO DEL PROCEDIMENTO
Ing. Pietro Luminasi

VISTO DEL CONCEDENTE
Ministero delle Infrastrutture e dei Trasporti
DIPARTIMENTO PER LE INFRASTRUTTURE, GLI AFFARI GENERALI ED IL PERSONALE
STRUTTURA DI VIGILANZA SULLE CONCESSIONARIE AUTOSTRADALI