SOVRAPPASSO LATO MODENA PIANTA FONDAZIONE
SCALA 1:100

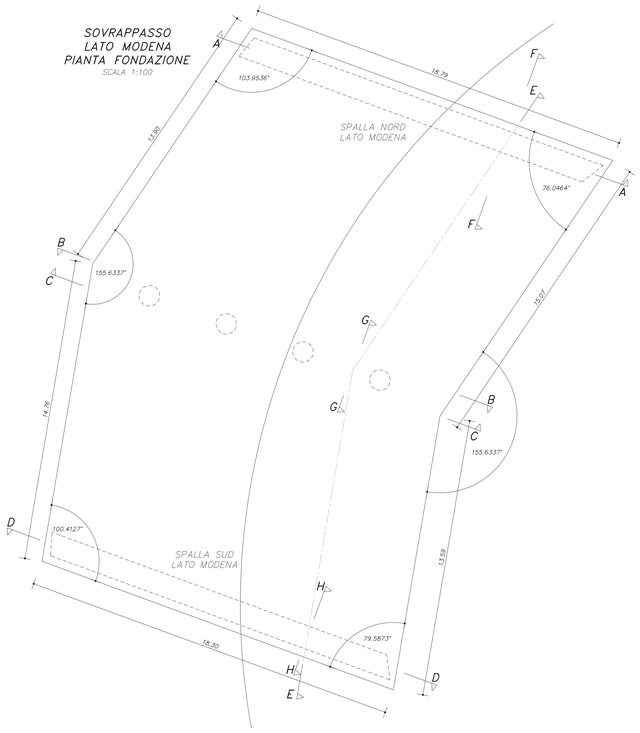

SPALLA NORD LATO MODENA SEZIONE "A–A"
SCALA 1:100

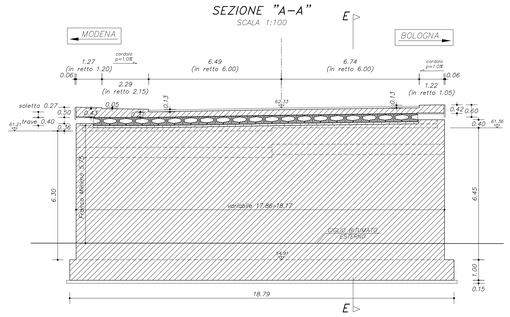

PILA LATO MODENA APPOGGI NORD SEZIONE "B–B"
SCALA 1:100

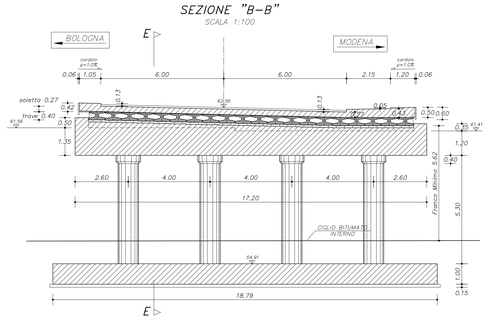

LATO MODENA SEZIONE "E–E"
SCALA 1:100

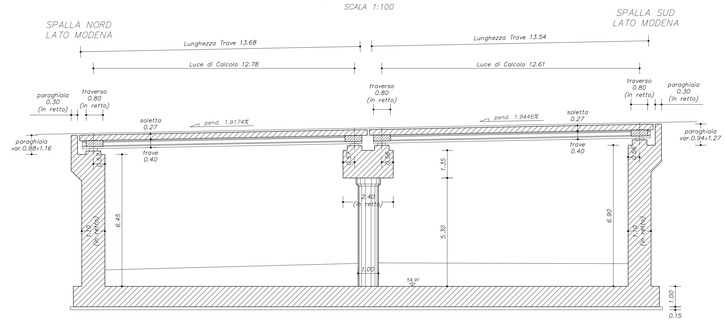

SPALLA SUD LATO MODENA SEZIONE "D–D"
SCALA 1:100

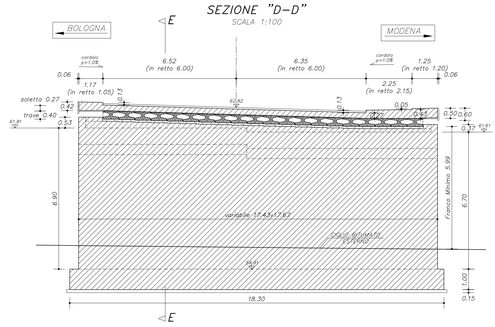

PILA LATO MODENA APPOGGI SUD SEZIONE "C–C"
SCALA 1:100

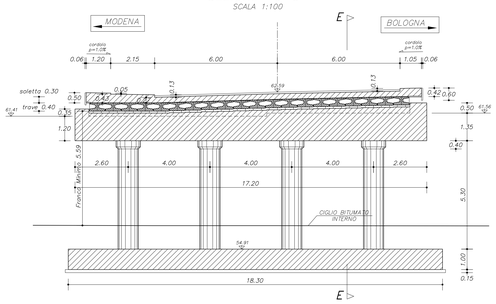

LATO MODENA SEZIONE "F–F"
SCALA 1:100

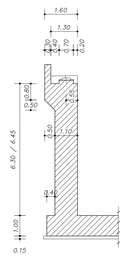

LATO MODENA SEZIONE "G–G"
SCALA 1:100

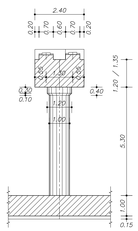

LATO MODENA SEZIONE "H–H"
SCALA 1:100

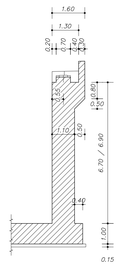

ELEMENTI IN CONGLOMERATO CEMENTIZIO Secondo UNI EN 206-1/UNI 11104-04 e linee guida C.S.LL.PP. Tipologie	CLASSE RESISTENZA	CLASSI DI ESPOSIZIONE progetto	CLASSI DI ESPOSIZIONE riferimento	CLASSE DI CONSISTENZA (SLUMP)	RAPPORTO A/C MAX. (NORMATIVA)	DOSAGGIO CEMENTIZIO NOMINALE MIN. (Kg/m3)	AGGREGATO MASSIMO (mm)	CLASSE DI ATTACCO AL GELIVO	TIPO CEMENTO (ESEC)
SOTTOFONDAZIONE	C12/15	X0	X0	S3	.32	–	–	Cl 1.0	I, II, III, IV, V
1A) PALI DI FONDAZIONE	C28/35	XC2–XA1	XA1	S4÷S5	.32	75	0.60	Cl 0.40	X/R–S X/R–S
2A) PLATEE DI FONDAZIONE	C32/40	XC2–XA1	XA1	S4	.32	40	0.55	Cl 0.40	X/R–S X/R–S
2B) ELEVAZIONI (comp. paraghiaia, baggioli, velette e ritegni sismici)	C32/40	XC4–XD1 XA1–XF2	XC4	S4	.32	40	0.50	Cl 0.40	X/R–S X/R, H/A
3) IMPALCATI GETTATI IN OPERA (comp. marciapiedi)	C35/45	XC4–XD3 XF4	XF4	S4–S5 **	.20	45	0.45	Cl 0.20	X/R–S X/R, H/A
4) TRAVI IN CAP ED ELEMENTI PREFABBRICATI	C45/55	XC4–XD1	XC4	S5	.20	40÷30 ***	0.50	Cl 0.20	X/R–S X/R, H/A

ACCIAIO PER C.A. Secondo D.M.LL.PP. 14/01/08	TIPO	f_{yk} (N/mm²)	f_{tk} (N/mm²)	$(f_t/f_y)_k$	$(f_y/f_{y\,nom})_k$	Allungamento $(A_{gt})_k$
BARRE E RETE ELETTROSALDATA	B450C	≥450 N/mm²	≥540 N/mm²	≥1.15 e ≤1.35	≤1.25	>7.5%

Valori per controllo in cantiere f_{yk} ≥450 N/mm² e ≤572 N/mm²; $(f_t/f_y)_k$ ≥1.3 e ≤1.37; $(A_{gt})_k$ >6%

ACCIAIO PER C.A.P. Secondo D.M.LL.PP. 14/01/08	f_{ptk} (N/mm²)	$f_{p(1)k}$ (N/mm²)	A_{gt}
TREFOLI IN ACCIAIO ARMONICO	1860	1670	≥3.5

Sovrapposizione minima:
Barre: 60Ø in zona tesa
40Ø in zona compressa
Reti: elettrosaldate: 2 maglie

PRESCRIZIONI
Additivi
–Superfluidificante per pareti, solettoni, muri di sostegno, travi di coronamento e travi in c.a.p.
–Superfluidificante ed aerante (più aggiunta di AB) per elementi gettati in opera con classe di esposizione XF4.
–Inibitore di corrosione per pareti, solettoni, muri di sostegno, travi di coronamento e travi in c.a.p.
Riprese di getto controterra: – Posa di cordolo bentonitico idroespansivo.

* Le classi di esposizione di progetto sono determinate in funzione della effettiva condizione di esposizione dell'elemento strutturale, mentre la classe di esposizione di riferimento è quella maggiormente restrittiva richiesta per la formulazione del calcestruzzo.
** S4–S5 a – abbassamento al cono di Abrams, compreso fra 190mm e 240mm
***40 mm per armature di precompressione, 30 mm per le altre armature

SOVRAPPASSO LATO MODENA PIANTA ELEVAZIONE
SCALA 1:100

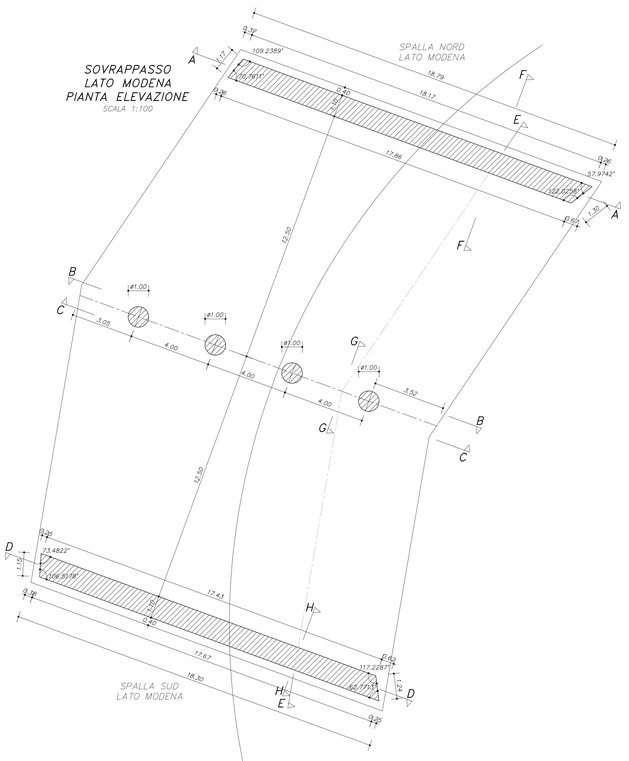

SOVRAPPASSO LATO MODENA PIANTA SOMMITA' OPERE IN C.A.
SCALA 1:100

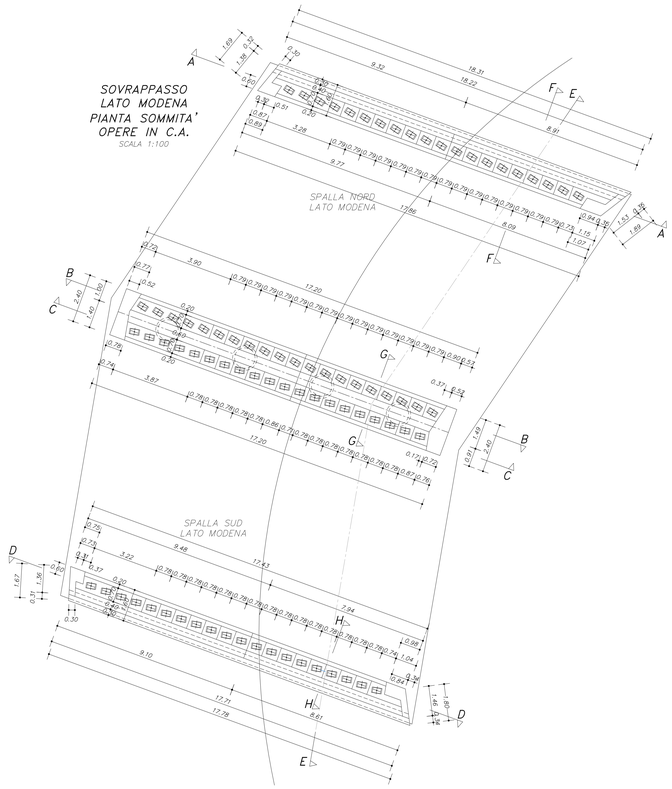

SOVRAPPASSO LATO MODENA PIANTA TRAVI
SCALA 1:100

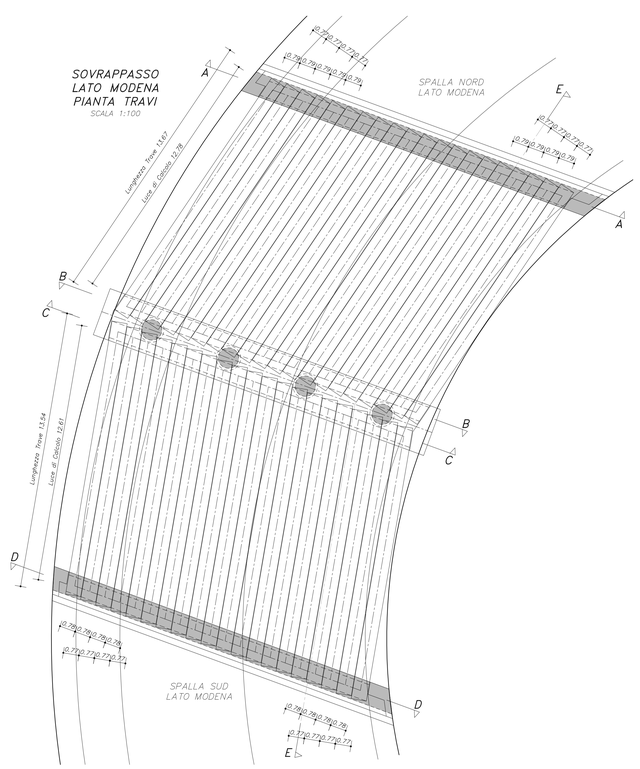

PROVINCIA DI BOLOGNA
Settore Lavori Pubblici

STRADA *S.P. 569 " DI VIGNOLA "*

Servizio Progettazione e Costruzioni Stradali

LAVORO
COMPLETAMENTO DELLA VARIANTE GENERALE ALLA S.P. 569 E VARIANTE ALLA S.P. 27 E ALLA S.P. 78 NEI COMUNI DI CRESPELLANO E BAZZANO

DATA *LUGLIO 2013*

ELABORATO
VARIANTE S.P. n°569 "DI VIGNOLA"
SOTTOPASSI SCATOLARI VIA LUNGA prog. km 0+477
Casseratura scatolari - Tav. 1 di 2

N. *G.1.2* SCALA 1:100

RIFERIMENTO : *PROGETTO ESECUTIVO*

PROGETTAZIONE GENERALE
Geom. Emanuele Tracchi
Dott. Ing. Chiara Ferrari
P.i.e. Stefano Romagnoli
Geom. Federico Vannucchi

PROGETTISTA
Dott. Ing. Marco Ferrarini

PROGETTAZIONE STRUTTURALE
Provincia di Bologna
Settore Lavori Pubblici
Dott. Ing. STANO CASSARINO
(DOTT. ING. STANO CASSARINO)
SEZIONE A
N° 4019/A

IL DIRIGENTE DEL SERVIZIO
RESPONSABILE UNICO DEL PROCEDIMENTO
Dott. Ing. Pietro Luminasi

REVISIONE	DATA	MODIFICA
1	09/12/2013	revisione
0	16/07/2013	emissione

QUESTO DISEGNO E LA RELATIVA INVENZIONE SONO DI PROPRIETA' DELL'AMMINISTRAZIONE
NON NE E' CONSENTITO L'UTILIZZO SE NON SU ESPLICITA AUTORIZZAZIONE
OGNI DIRITTO A TALE RIGUARDO E' ESPRESSAMENTE RISERVATO ED ESCLUSIVO