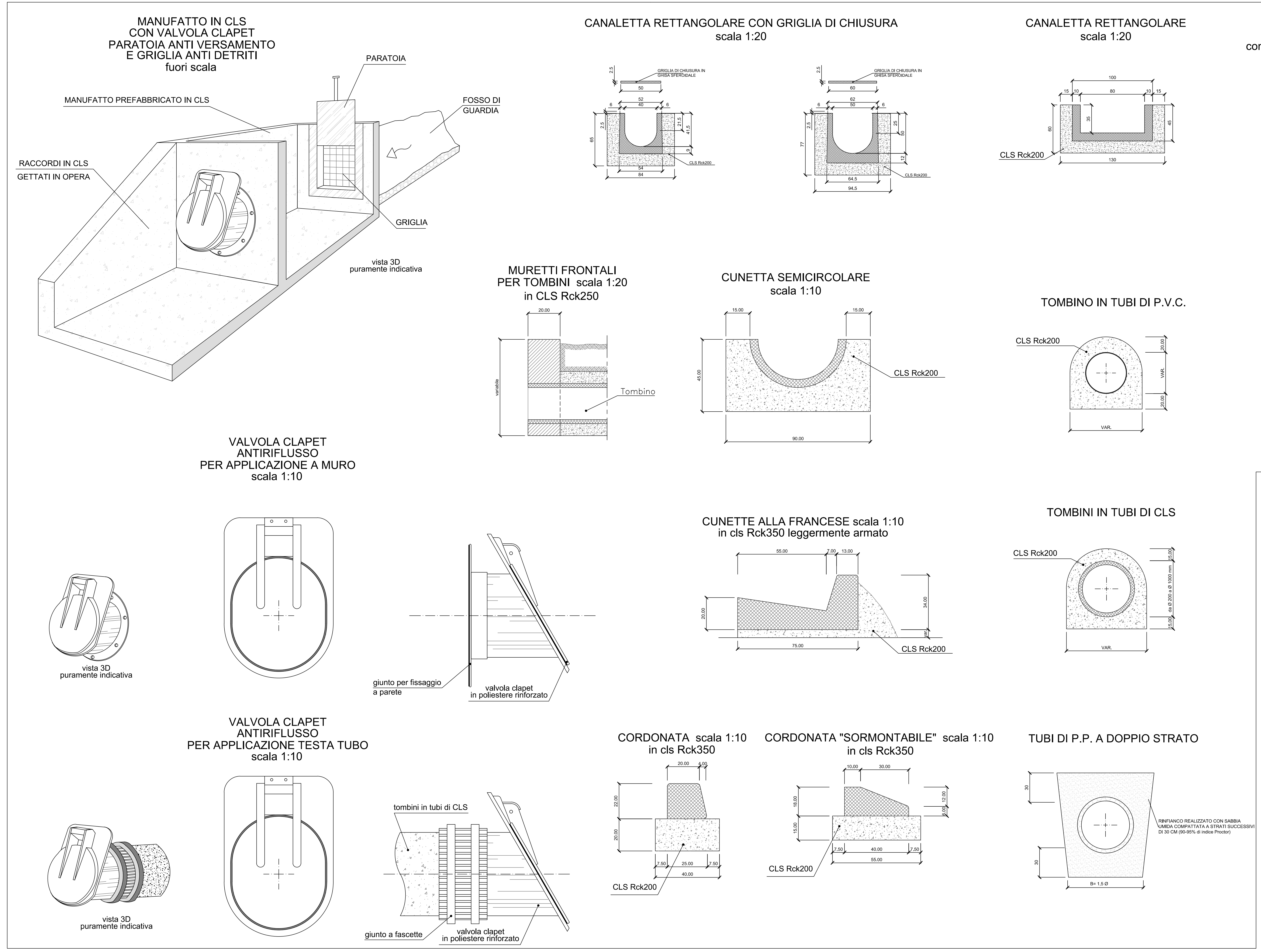

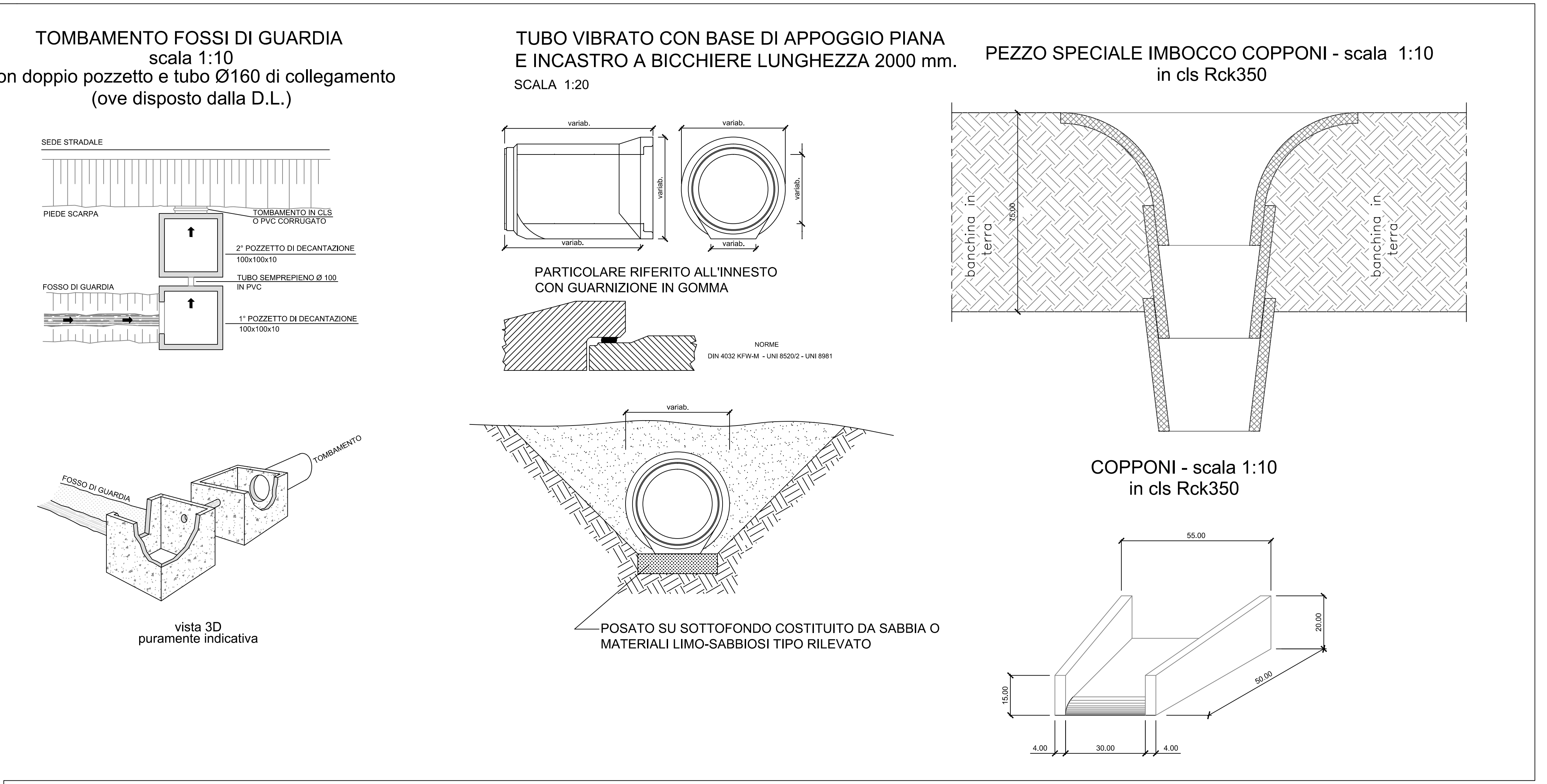

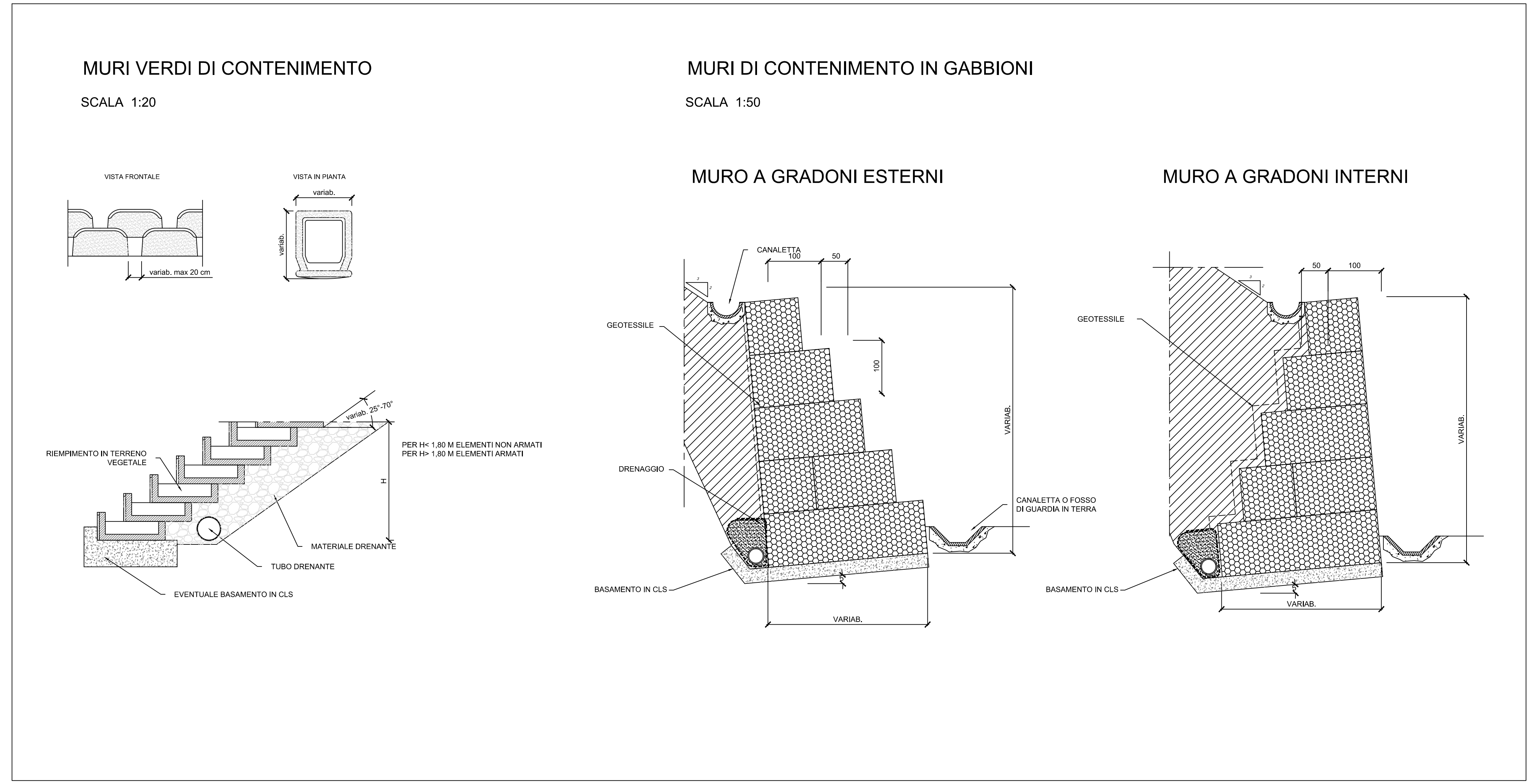

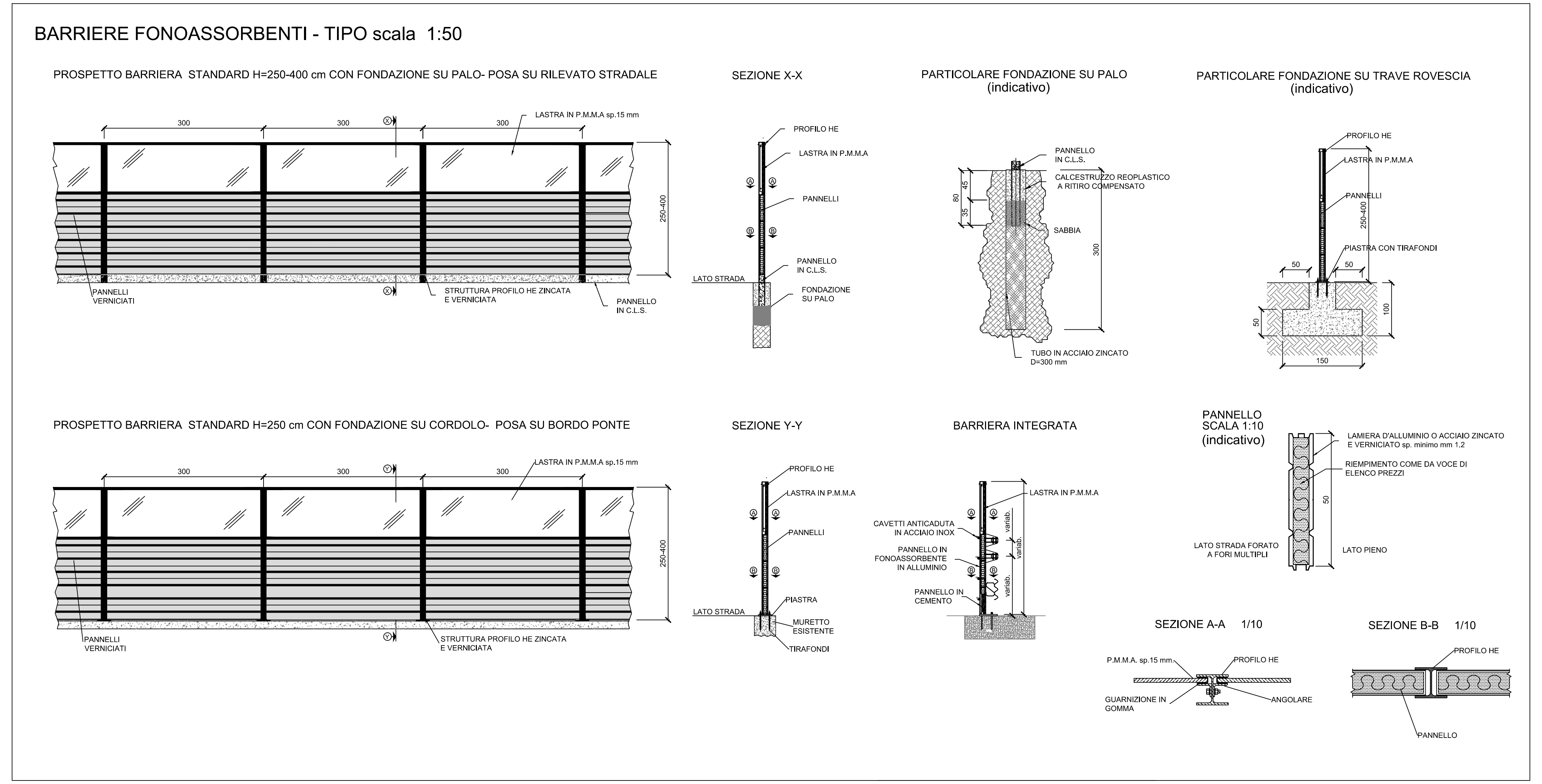

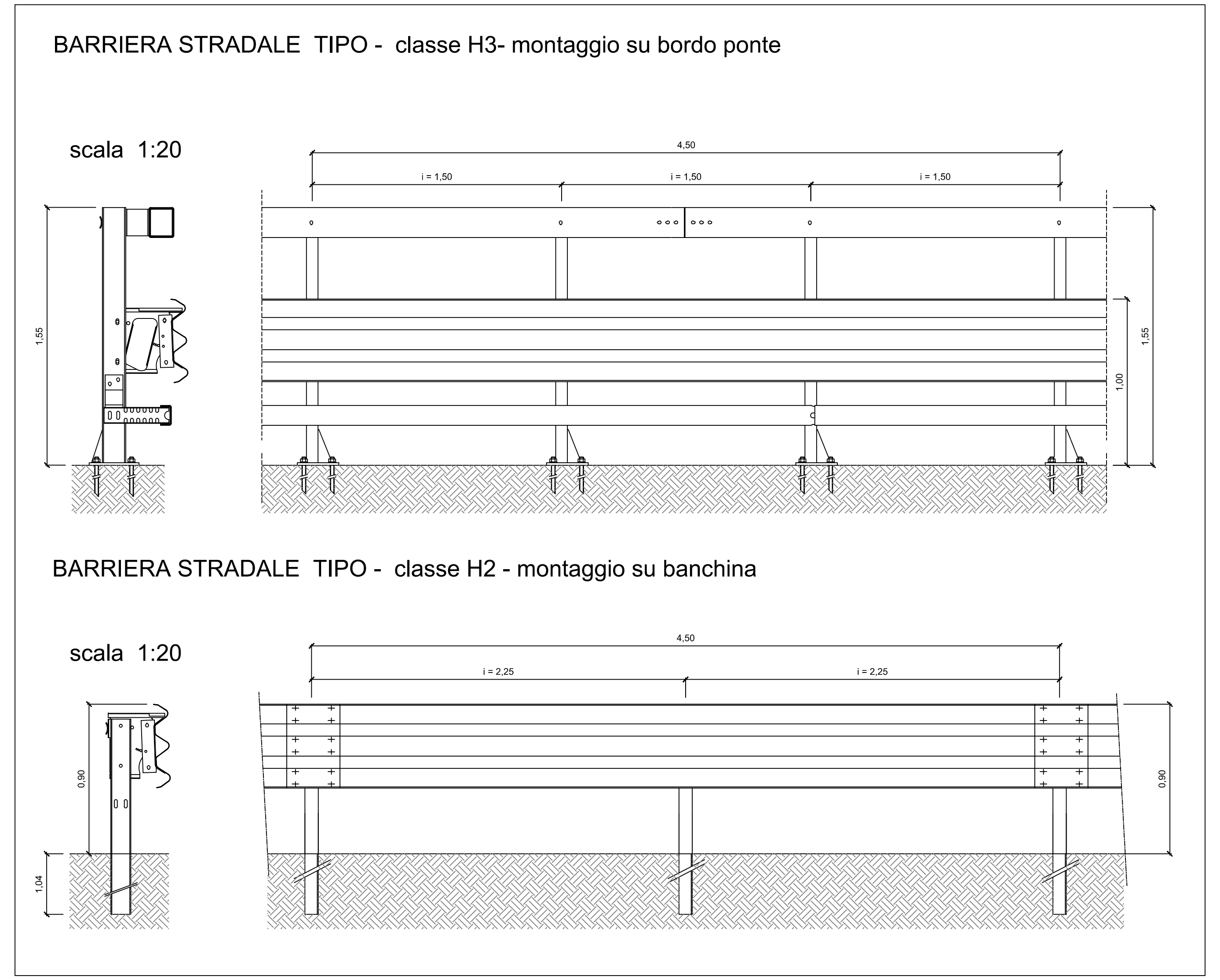

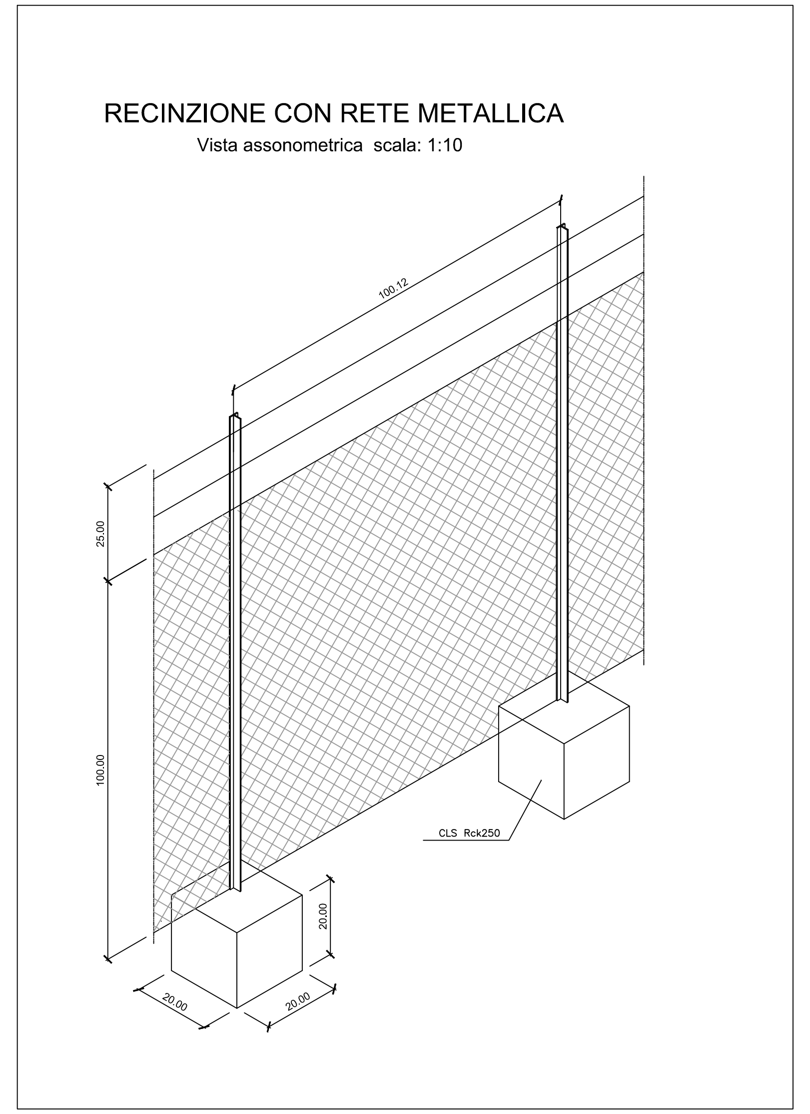

PROVINCIA DI BOLOGNA

Settore Lavori Pubblici

STRADA: *S.P. 569 " DI VIGNOLA "*

Servizio Progettazione e Costruzioni Stradali

LAVORO: *COMPLETAMENTO DELLA VARIANTE GENERALE ALLA S.P. 569 E VARIANTE ALLA S.P. 27 E ALLA S.P. 78 NEI COMUNI DI CRESPELLANO E BAZZANO*

DATA: *GENNAIO 2014*

ELABORATO: PROGETTO STRADALE
OPERE D'ARTE TIPO

N. *F.10* — SCALA varie

RIFERIMENTO : *PROGETTO ESECUTIVO*

PROGETTAZIONE GENERALE
Geom. Emanuele Tracchi
Dott. Ing. Chiara Ferrari
P.i.e. Stefano Romagnoli
Geom. Federico Vannucchi

PROGETTISTA
Dott. Ing. Marco Ferrarini

PROGETTAZIONE STRUTTURALE

IL DIRIGENTE DEL SERVIZIO
RESPONSABILE UNICO DEL PROCEDIMENTO
Dott. Ing. Pietro Luminasi

REVISIONE	DATA	MODIFICA

QUESTO DISEGNO E LA RELATIVA INVENZIONE SONO DI PROPRIETA' DELL'AMMINISTRAZIONE
NON NE E' CONSENTITO L'UTILIZZO SE NON SU ESPLICITA AUTORIZZAZIONE
OGNI DIRITTO A TALE RIGUARDO E' ESPRESSAMENTE RISERVATO ED ESCLUSIVO